Fahrradhaltesystem
First Class

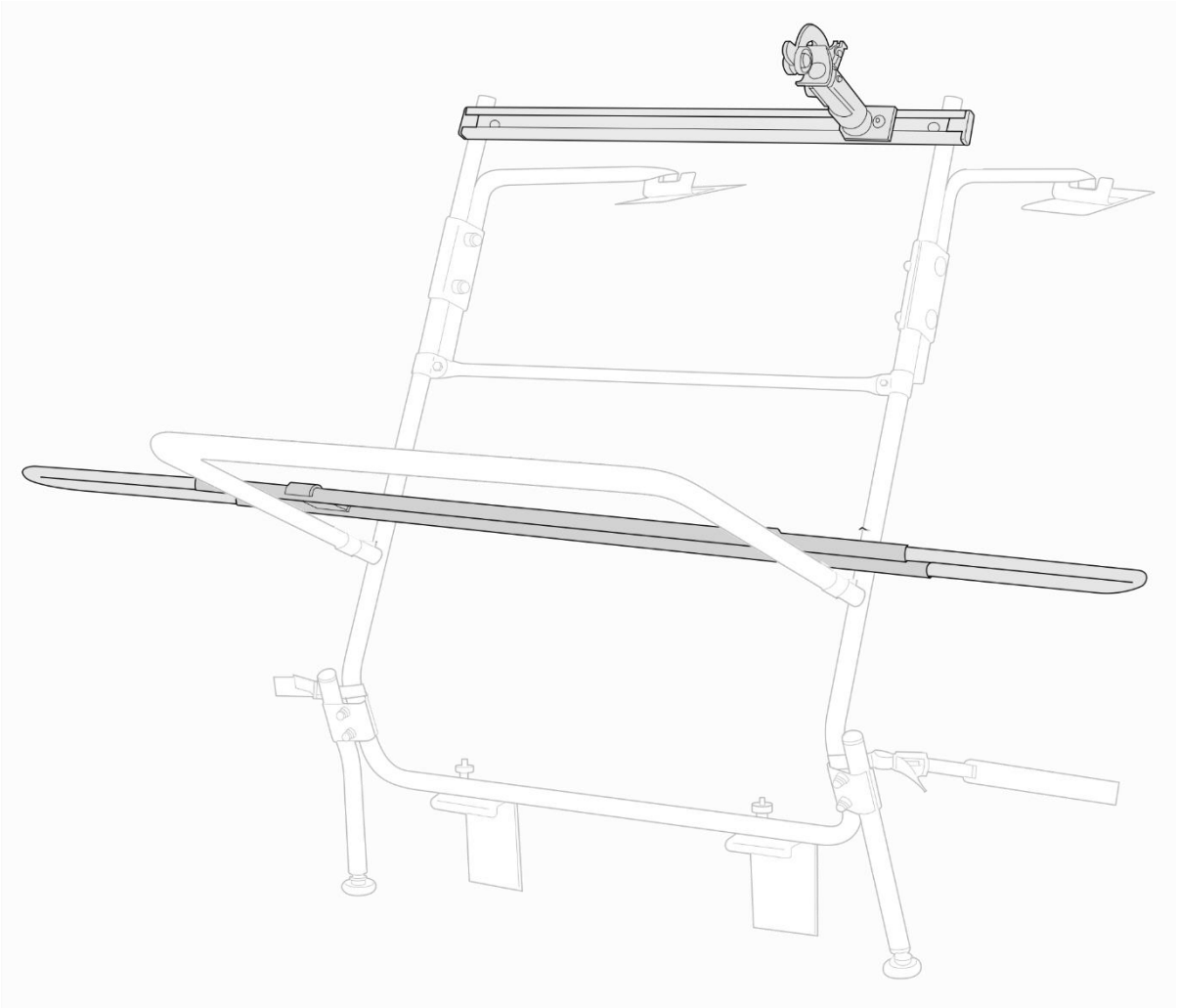

PAULCHEN System

Montageanleitung

Art.-Nr.: 3010

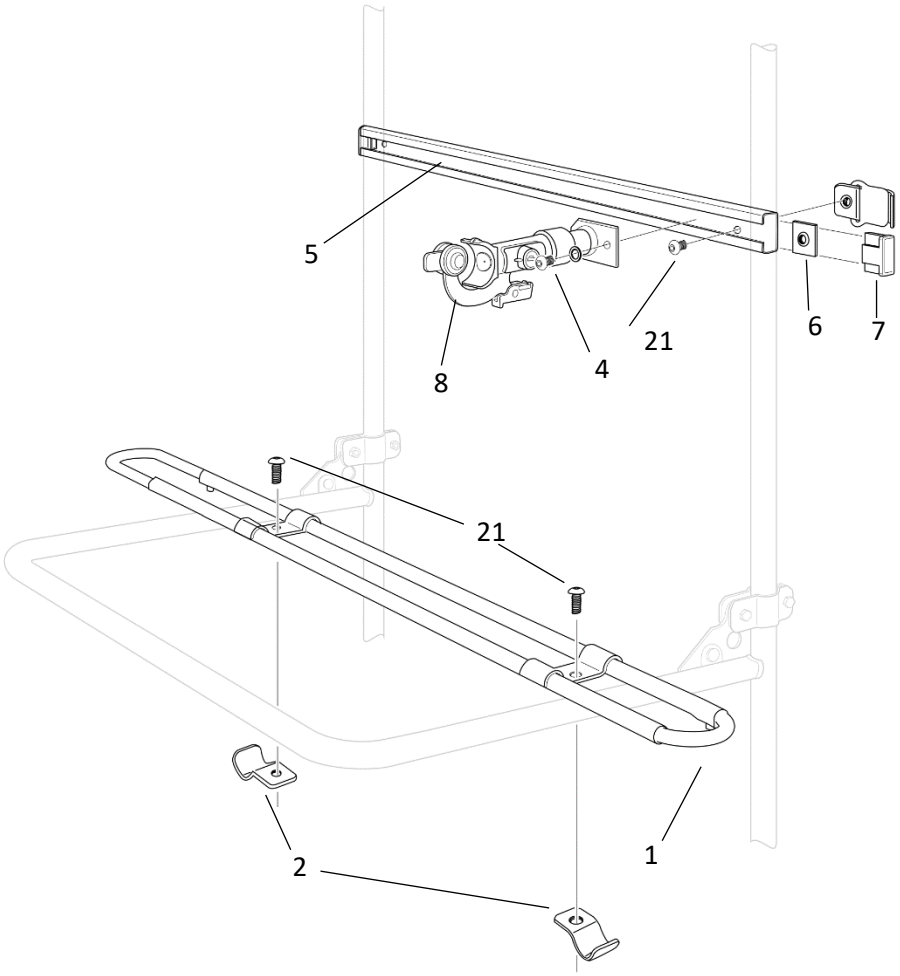

Nr.	Bezeichnung		Menge
1	Teleskopschiene 7cm		1
2	Gewindeschelle		4
3	Gewindeschellen Gummi		4
4	Sechsrundschraube M8 x 12mm		1
5	C-Schiene 67,5cm		1
6	Flachmutter		1
7	Endkappe für C-Schiene		2
8	Profihalter I		1
10	Schlüssel für Profihalter		2
11	Innensechskantschlüssel 5 mm		1
20	Innensechskantschlüssel 3 mm		1
21	Sechskantschraube M8 x 16mm		4
	Teleskopschienen-Adapter		
12	Teleskopschienen-Adapterauflage		1
13	Distanzstück		1
14	Teleskopschienen-Adapterschelle		1
15	Schlossschraube M6 x 20mm		1
16	Unterlegscheibe		1
17	Sicherheitsmutter M6		1
18	Schutzkappe M6		1
19	Gurt 45 cm		2

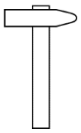

DE	Benötigt wird ein Sechsrundschlüssel TR40 und ein Hammer
EN	Required a 6lobe TR40 key and a hammer

Sicherheitshinweise

- Das Heckträgersystem ist für den Transport von Fahrrädern mit Standardrahmen geeignet. Sollte das Fahrrad einen anderen Rahmen haben, befestigen sie das Rad zusätzlich mit einem Spanngurt zum Träger.

- Paulchen System übernimmt keine Haftung für Schäden an Carbon-Rahmen oder -Gabeln während der Montage und / oder der Nutzung des Trägers.

- Beladen Sie das Heckträgersystem so, dass das Fahrrad mit dem größten Gewicht zuerst geladen wird. Danach bitte das leichtere Fahrrad laden.

Hinweise

Attention

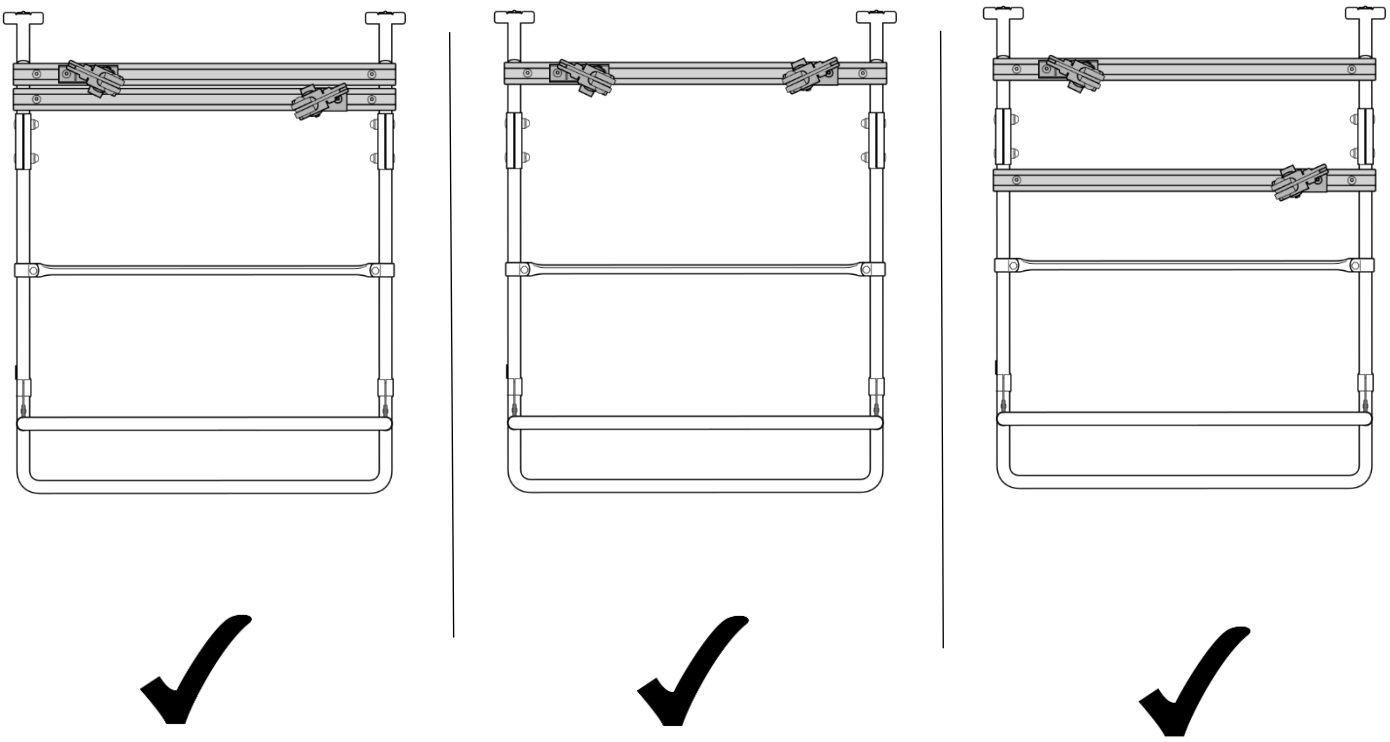

1

FB1

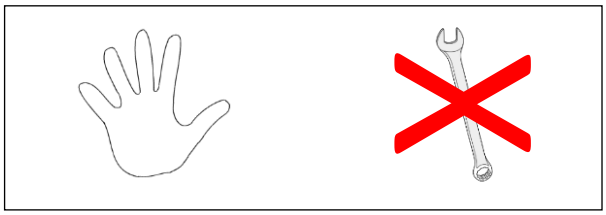

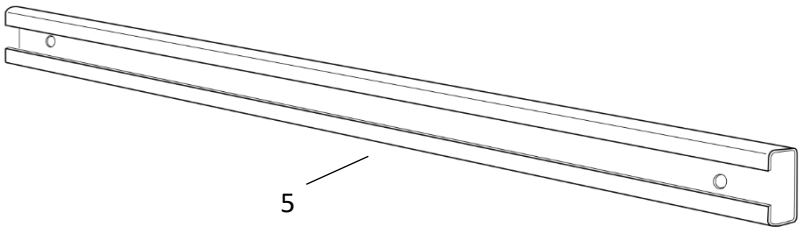

4x

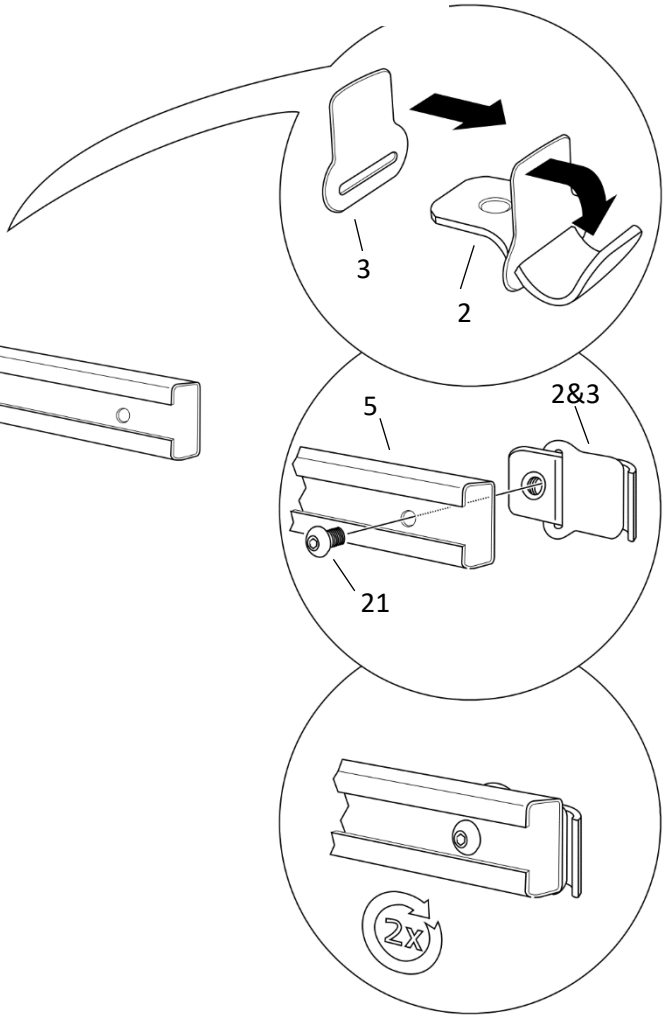

230724-3010-1.7

2

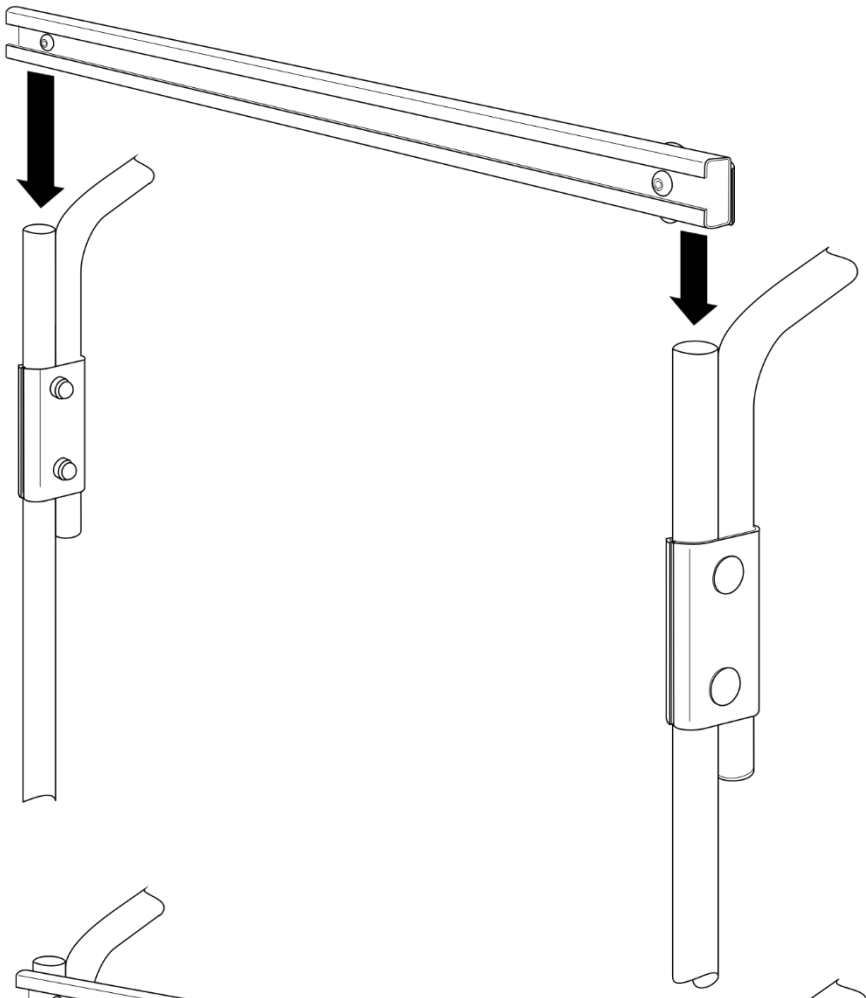

3

FB4

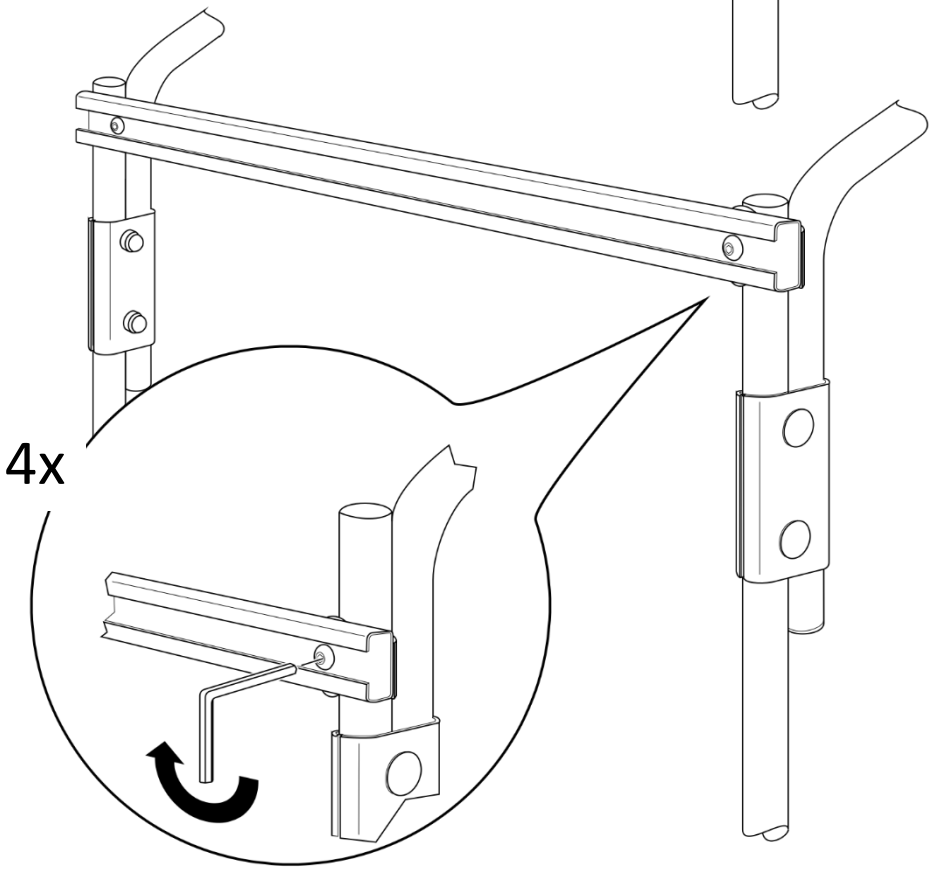

4

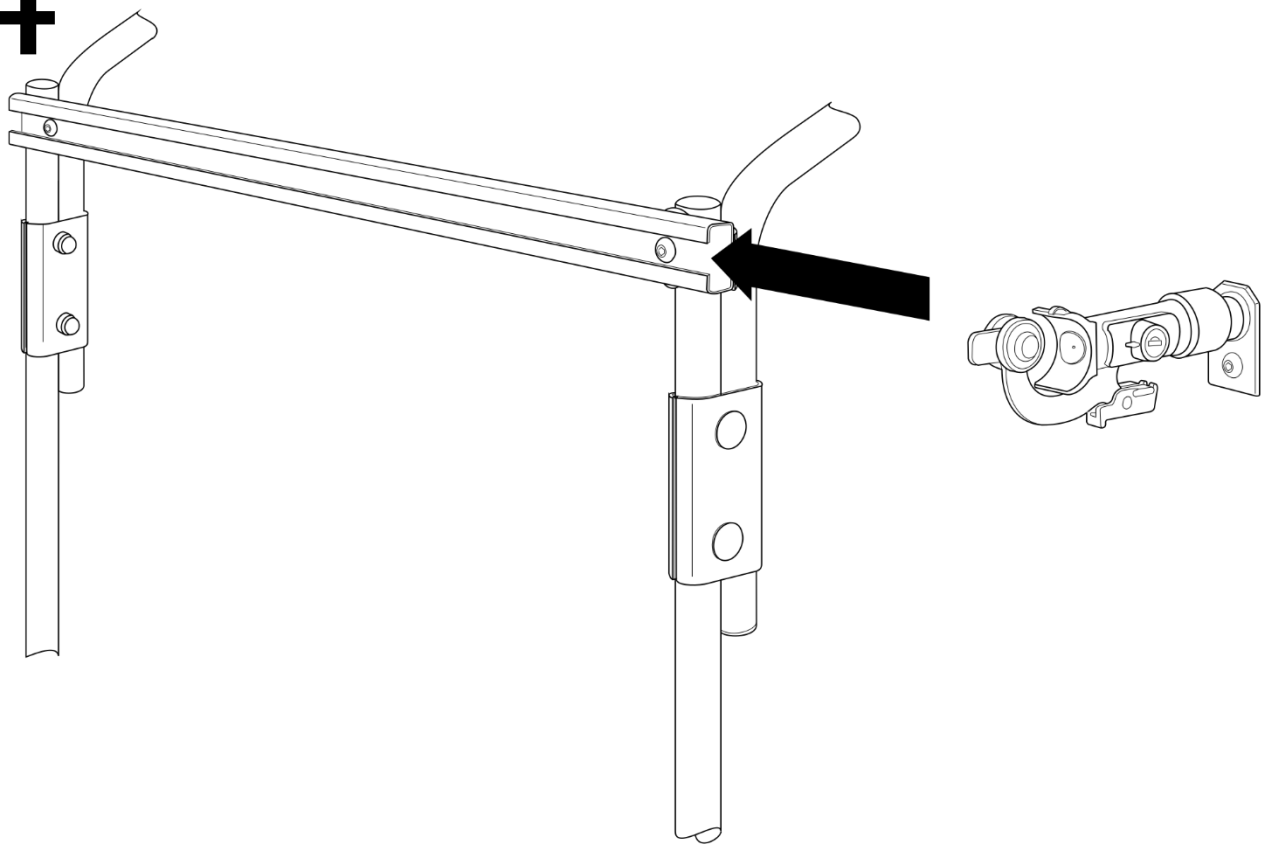

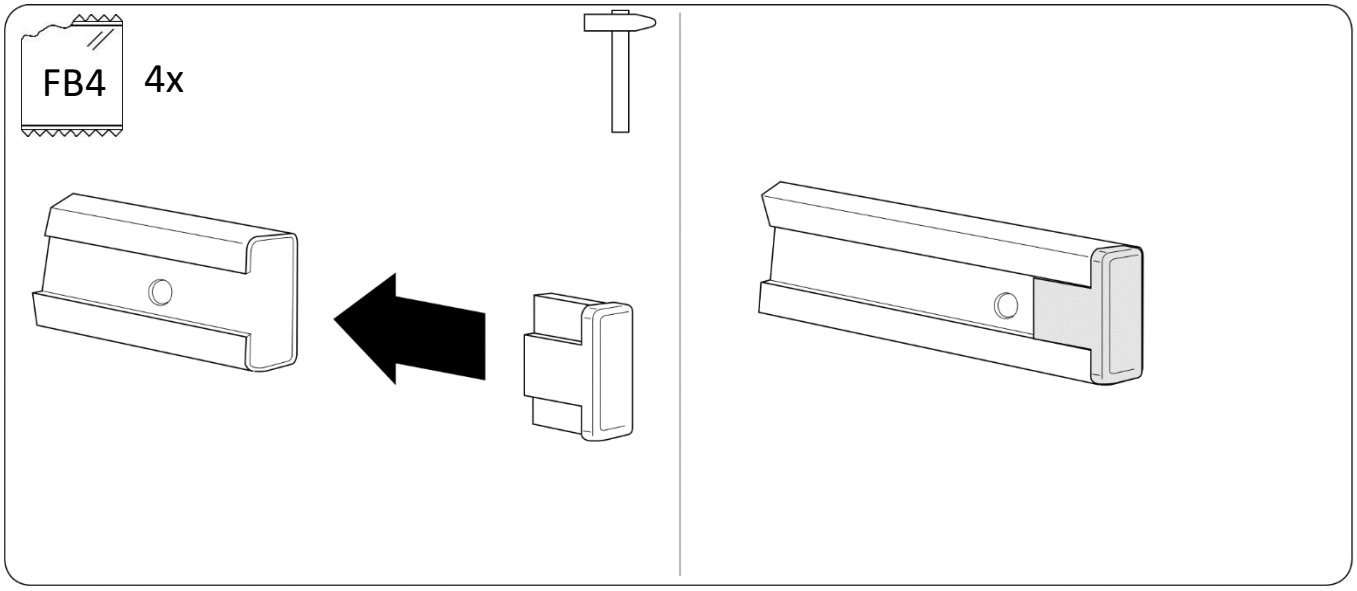

5

FB1

DE	Beachten Sie, dass bei der Montage des Lastenrahmen und Fahrradschienen die Rückleuchten des Fahrzeugs frei bleiben!
EN	Please note that when the load frame and bicycle rails are installed, the taillights of the vehicle remain free!

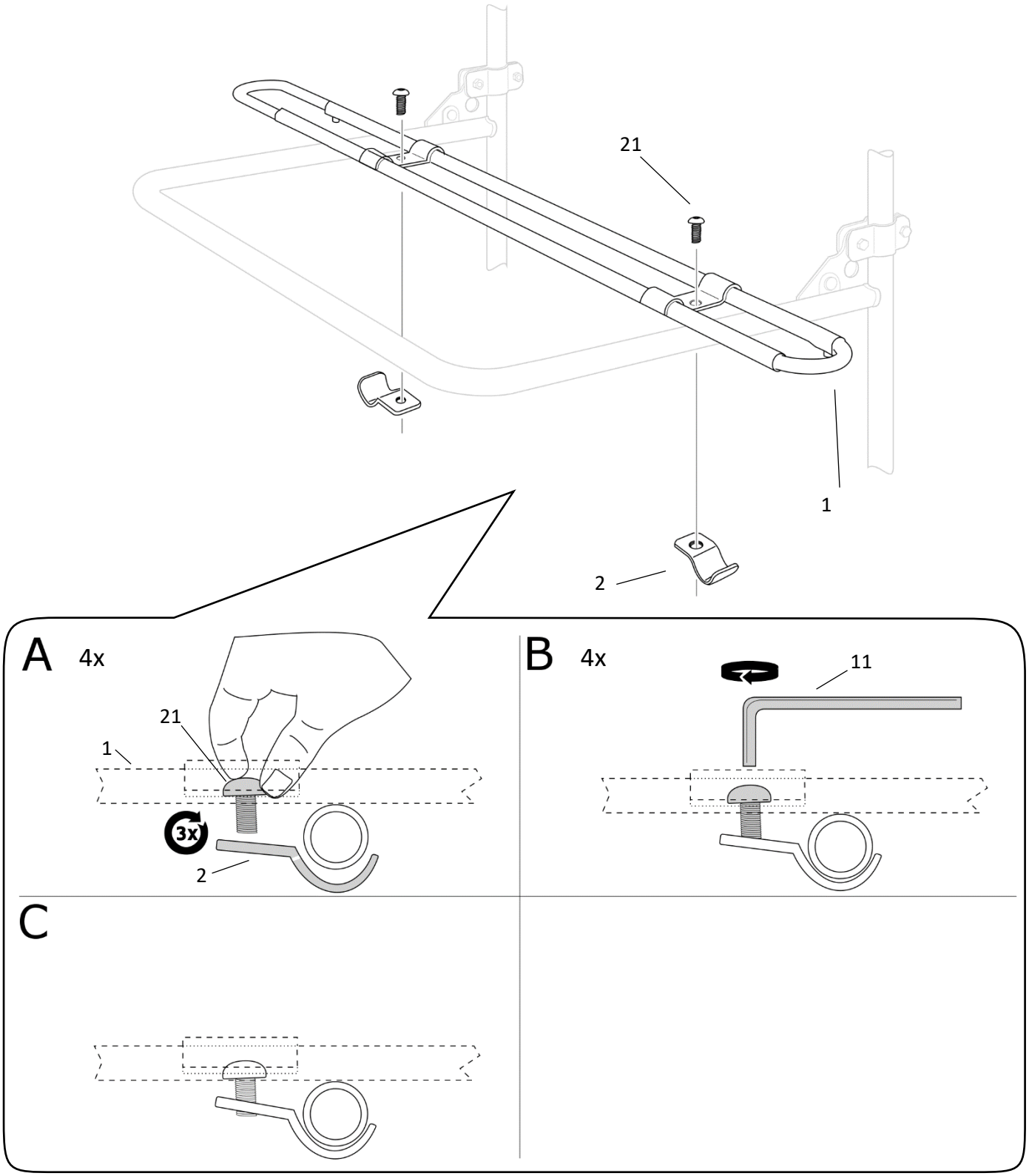

Die Sicken im Lastenrahmen dienen nur als Hilfe für die parallele Ausrichtung der Teleskopschienen. Dafür ist es ausreichend, wenn ein Rohr der Teleskopschiene in einer der Sicken montiert wird.

DE	Messen Sie den Radabstand jedes Fahrrades; Folgen Sie der Anleitung anhand Ihres Maßes.
EN	Measure the wheel distance of any bike; Follow the instructions on the basis of your measurements.

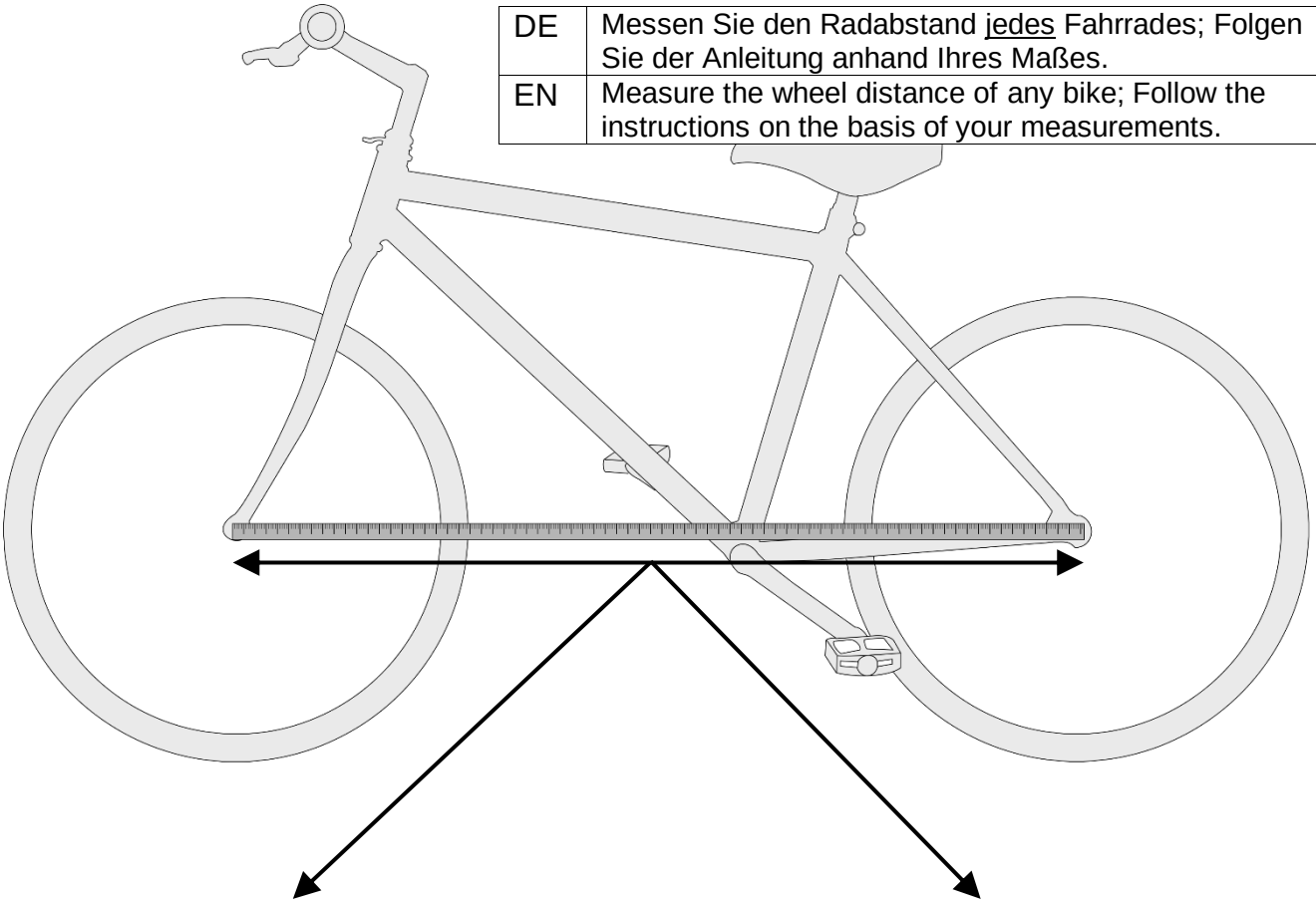

bis 117 cm	ab 118 cm
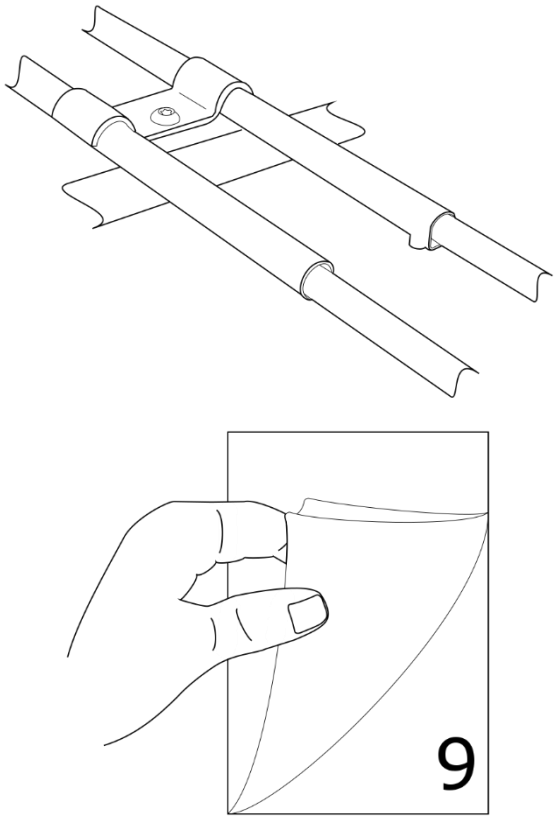	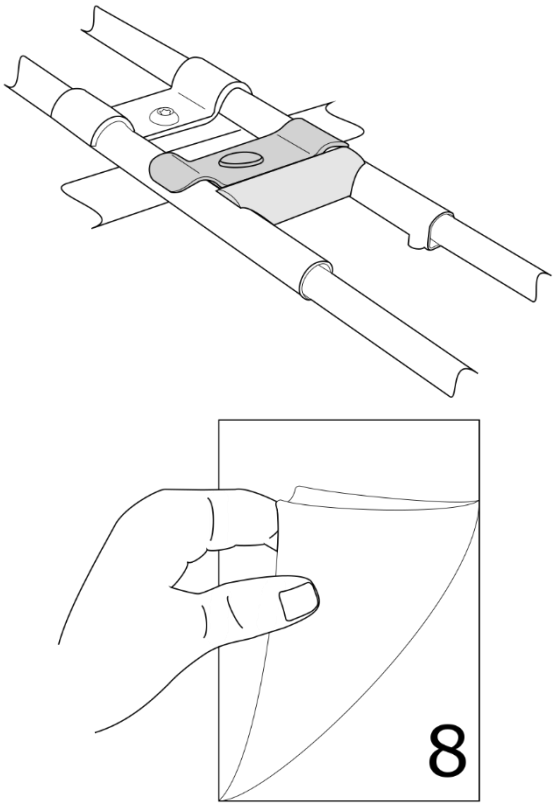

Teleskopschienenadapter Telescopic rail adapter

FB9

DE	Ab einen Radabstand von 118 cm wird ein Adapter benötigt. Liegt der Radabstand zwischen 124 cm bis 130 cm werden zwei Adapter benötigt.
EN	For a wheelbase from 118 cm to 123 cm one adapter is required. Two adapters are required for a wheelbase from 124cm to 130 cm.

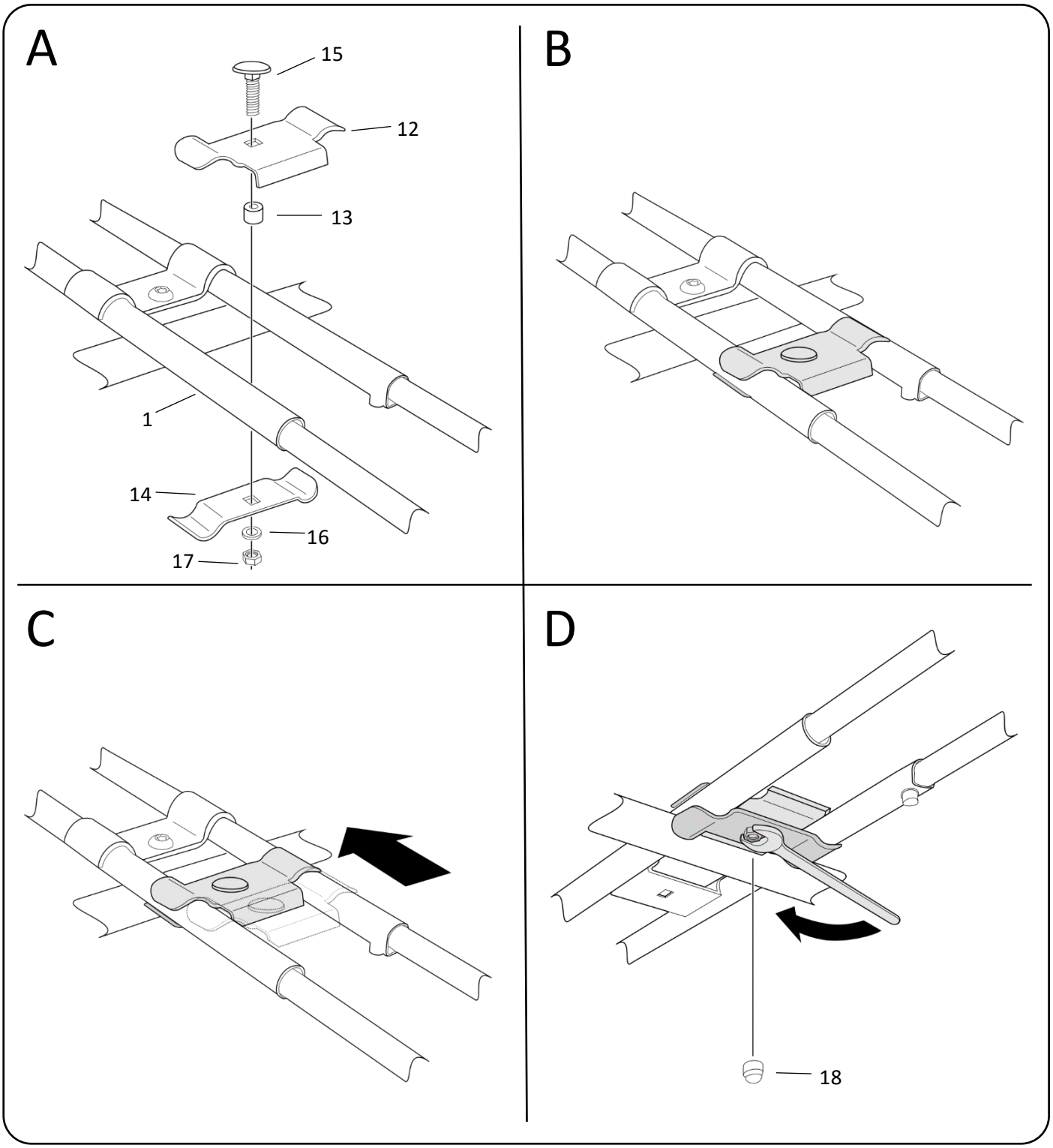

Hinweise für die Bedienung
für Profihalter I und II

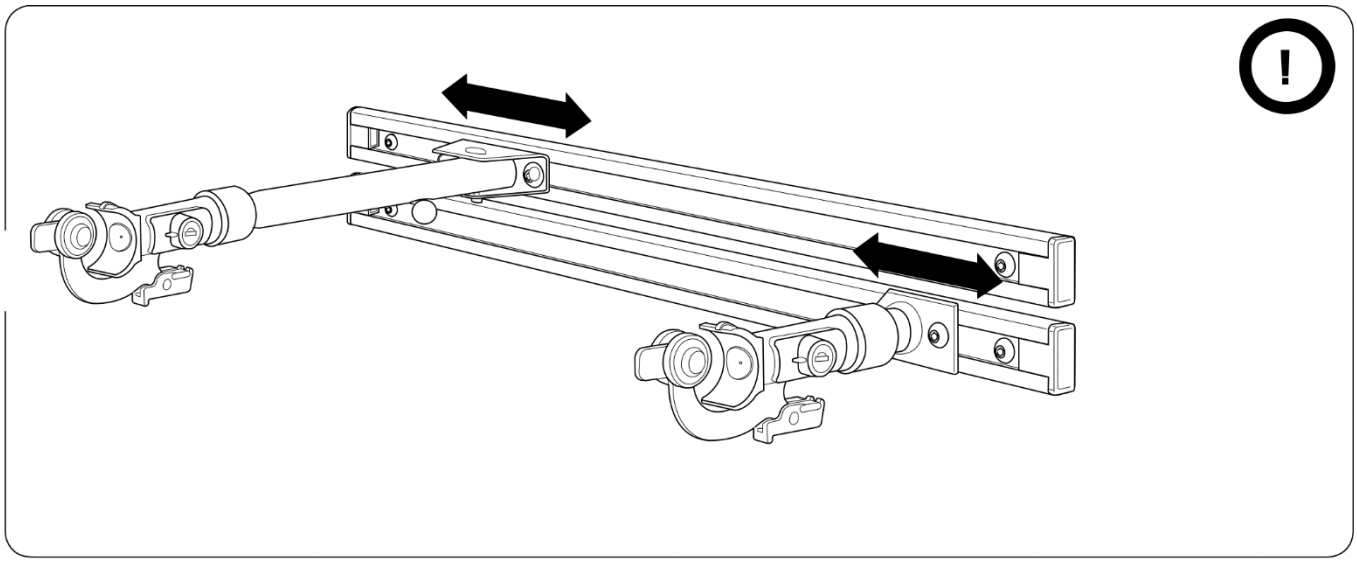

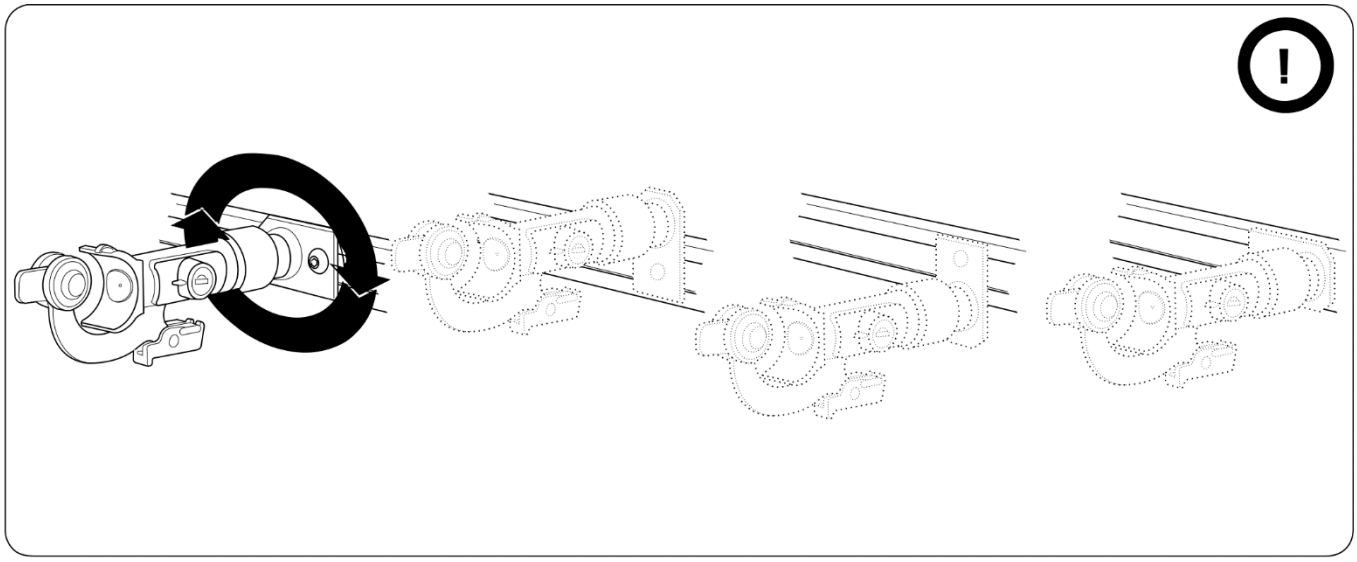

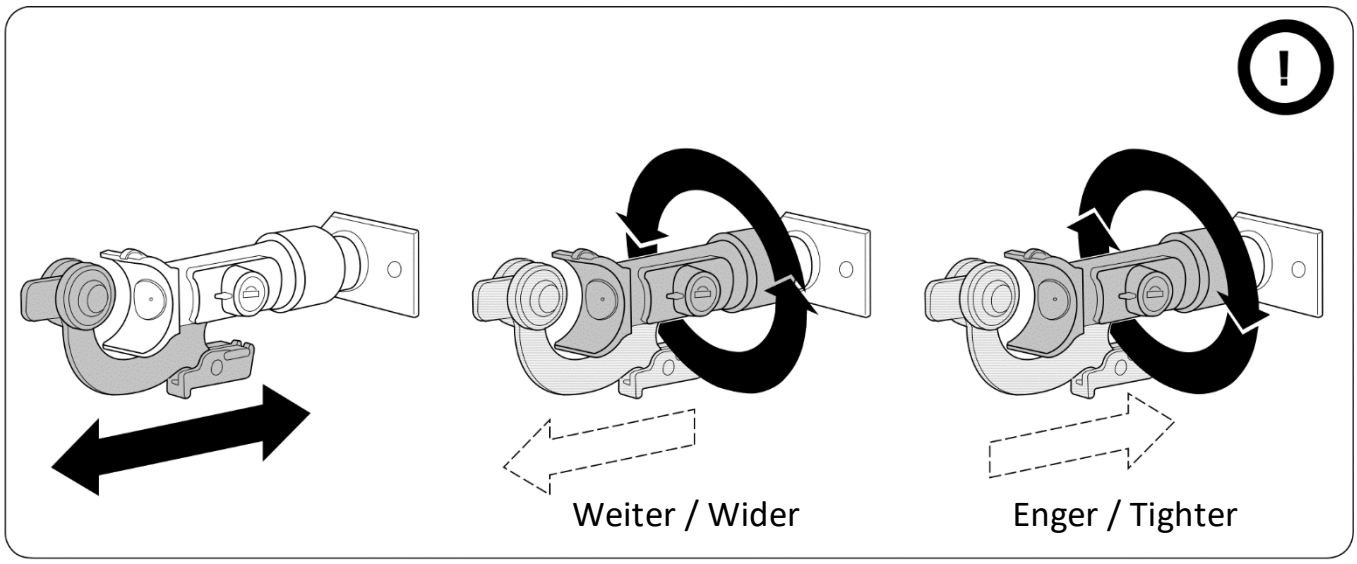

Operating instructions for the 1st Bicycle

1

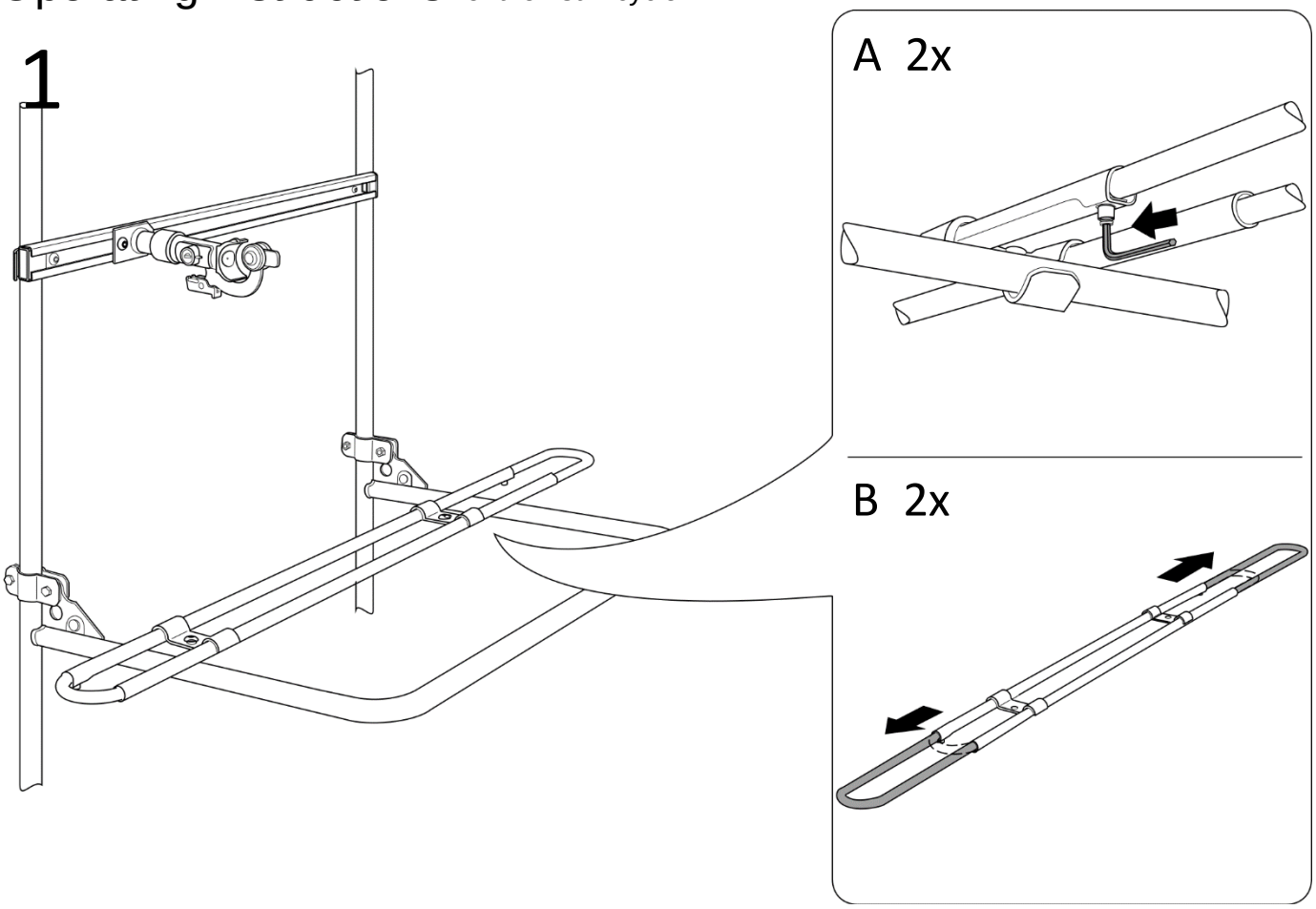

2

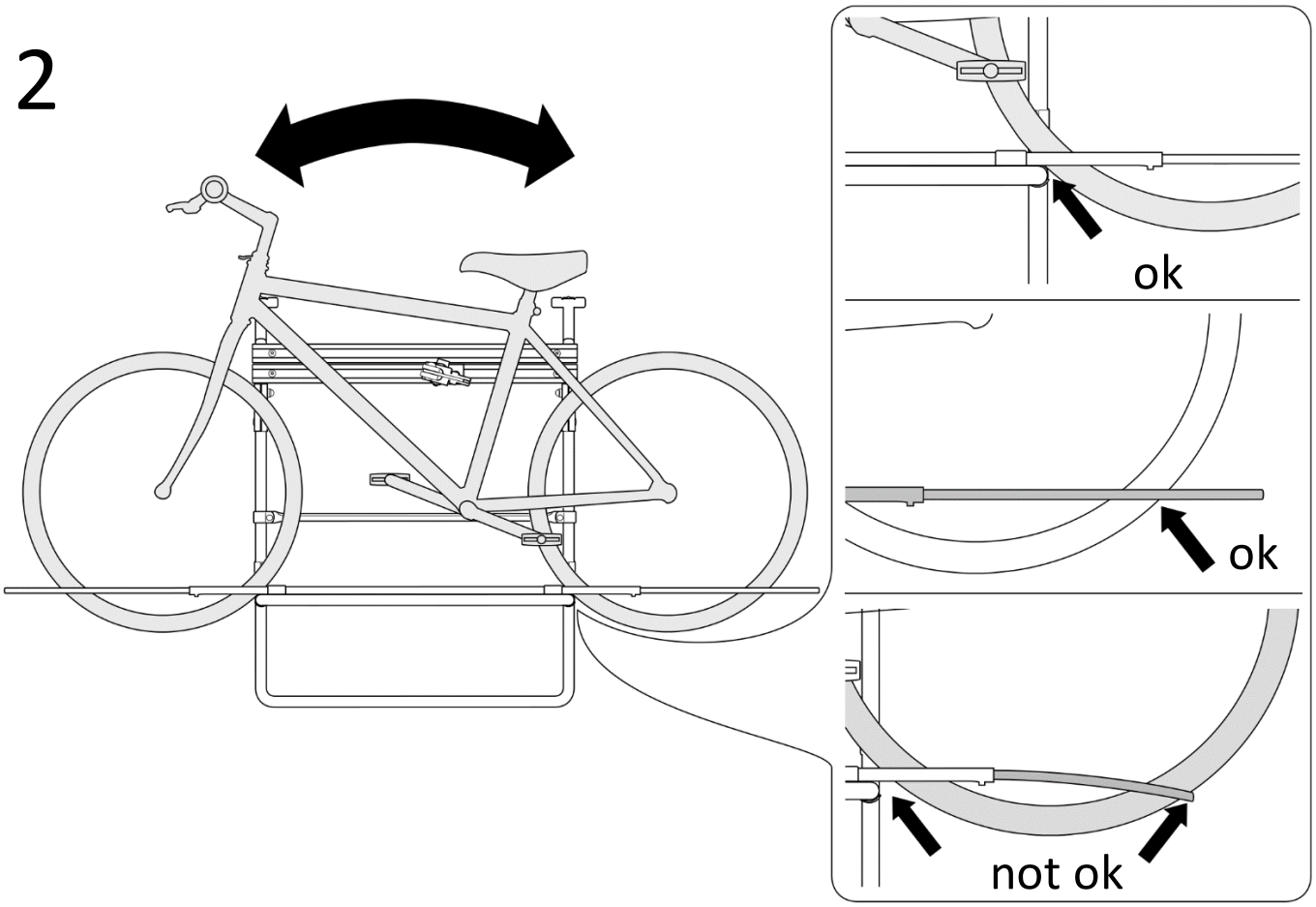

3

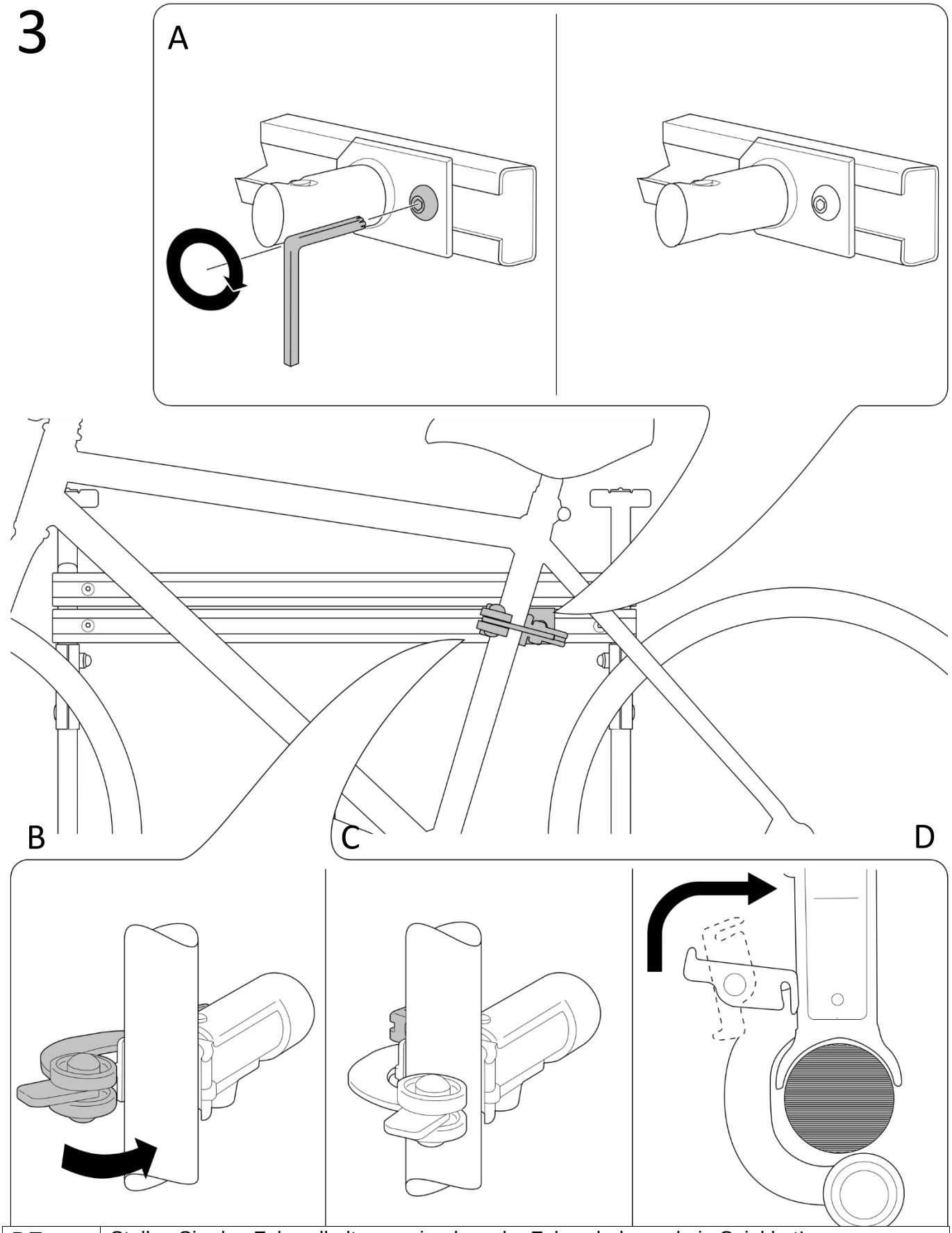

DE	Stellen Sie den Fahrradhalter so ein, dass der Fahrradrahmen kein Spiel hat!
EN	Adjust the holder so that the bicycle frame has no clearance in the holder!

4

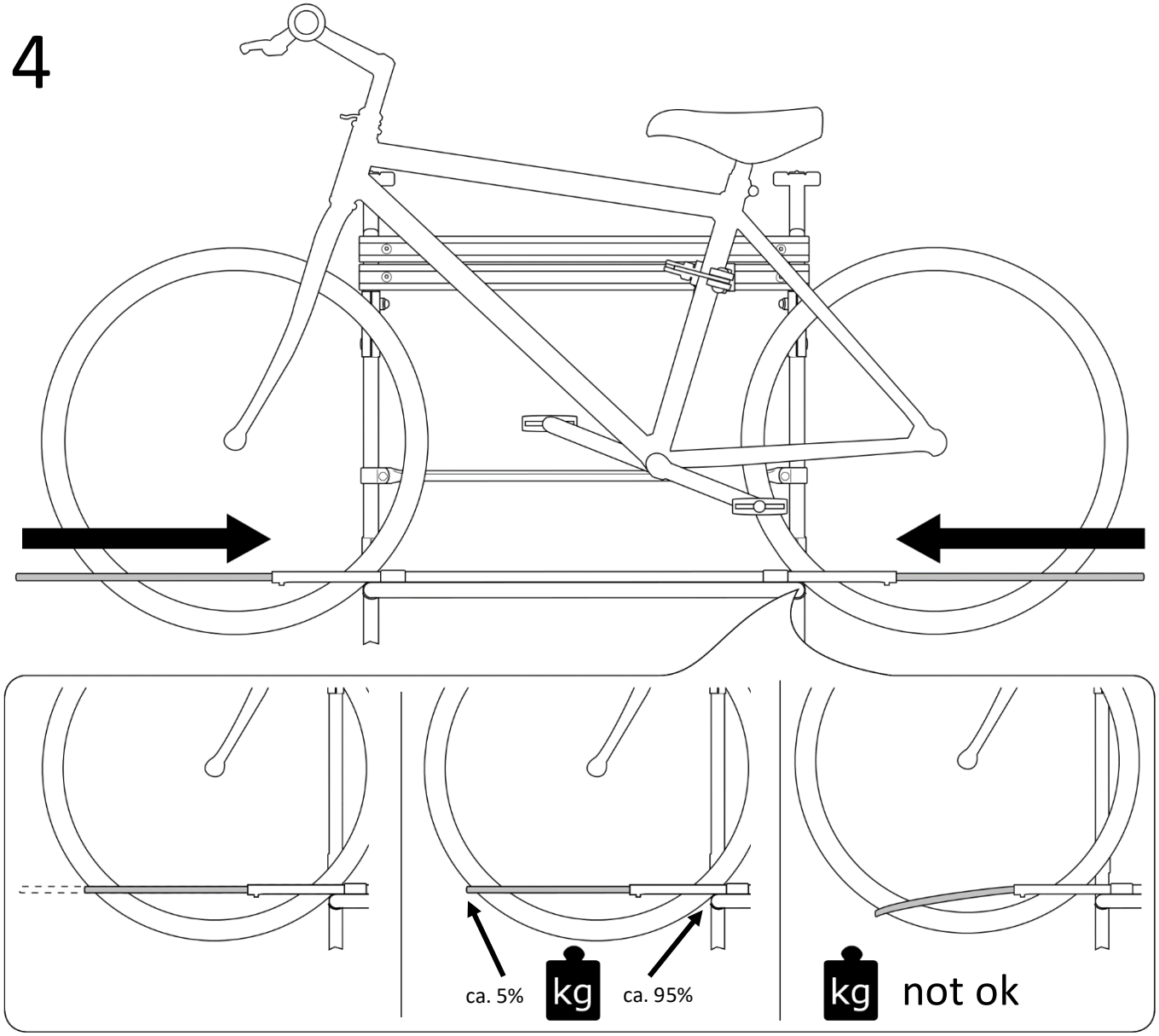

DE	Ziehen Sie am Ende die Madenschraube fest an!
EN	Finally tighten the grub screw!

DE	Wir empfehlen die E-Bikes mit den beigefügten Gurten an der Fahrradschiene zu sichern. Siehe Abb.
EN	We recommend to secure e-bikes to the bike rail with the included straps. See Fig.